Zugzylinder

- hochfester, legierter Stahl
- Führungsring zur Optimierung der Seitenlastverträglichkeit
- langlebige Spezialdichtung, Kolbenstange mit zusätzlichem Aussengewinde
- Zylinderkörper mit Innengewinde zur alternativen Fixierung
  mit Federrückstellung

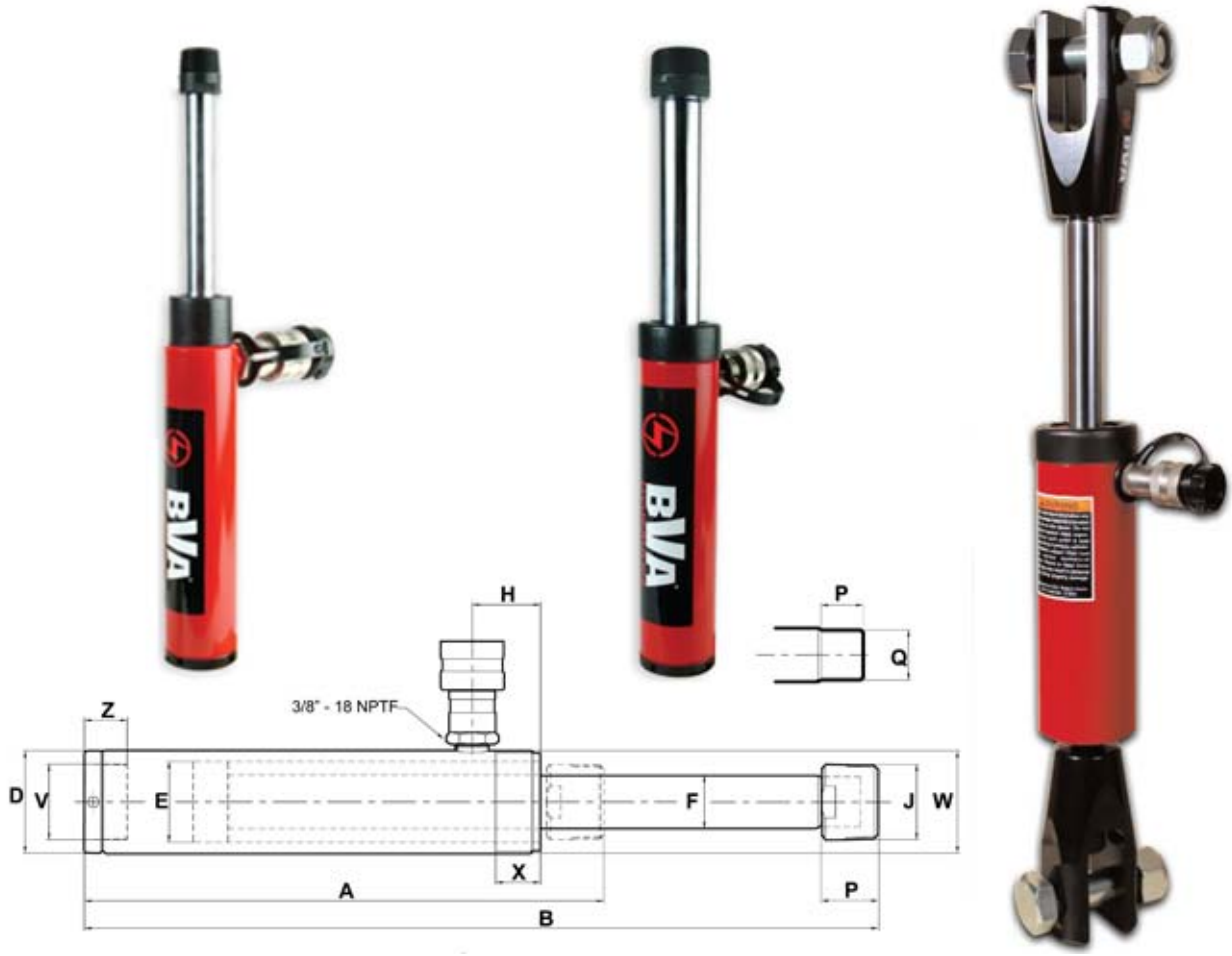

Rander & Co. G.m.b.H.
Waldhofstraße 9
25474 Ellerbek

Telefon : 04101 - 8 55 75 0
Telefax : 04101 - 8 55 75 20
E-Mail : vertrieb@rander-gmbh.de

Typ	Hub	Zugkraft	A	B	Ölbedarf	Gewicht	Wirkfläche
			Min. Höhe	Max. Höhe			
	(mm)	kN	(mm)	(mm)	(cc)	(kg)	(cm2)
Zylinder Zugkraft: 2.5 Ton = 25kN							
HP0205	127	25	267	394	45	2.9	3.6
Zylinder Zugkraft: 5 Ton = 51kN							
HP0505	141	51	303	444	103	4.2	7.4
Zylinder Zugkraft: 10 Ton = 110kN							
HP1006	151	110	299	450	237	9.5	15.7

D	E	H	J	S	F	P	Q
Aussenseite ø	Kolbenmaß ø	Maß Zylinder Kopf zum Anschluß	Adapter		Kolben		
			Druckstück ø	Gewinde (länge)	Kolben ø	Gewinde (länge)	Aussen-gewinde
(mm)	(mm)	(mm)		(mm)	(mm)	(mm)	
48	28	42	3/4”-14NPTF	29	19	19	M16x1.5
57	42	38	1 1/4”-11.5NPTF	32	30	24	M28x1.5
85	55	38	-	-	32	26	M30x2

W	X	V	Z
Gewinde		Bodengewinde	
Gewinde ø	Gewinde (länge)	Hole ø	Gewinde (länge)
	(mm)		(mm)
1 1/2”-16UN	24	3/4”-14NPTF	18
2 1/4” - 14UN	25	1 1/4”-11.5NPTF	24
M85x2	25	M30x2	25

Rander & Co. G.m.b.H.
Waldhofstraße 9
25474 Ellerbek

Telefon : 04101 - 8 55 75 0
Telefax : 04101 - 8 55 75 20
E-Mail : vertrieb@rander-gmbh.de